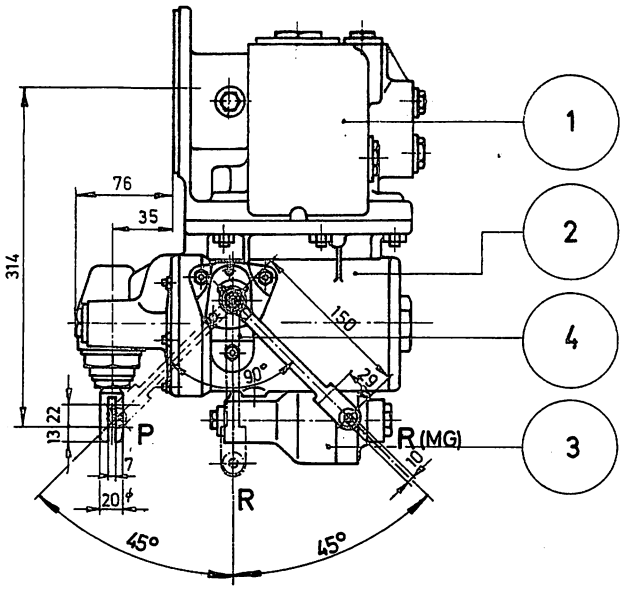

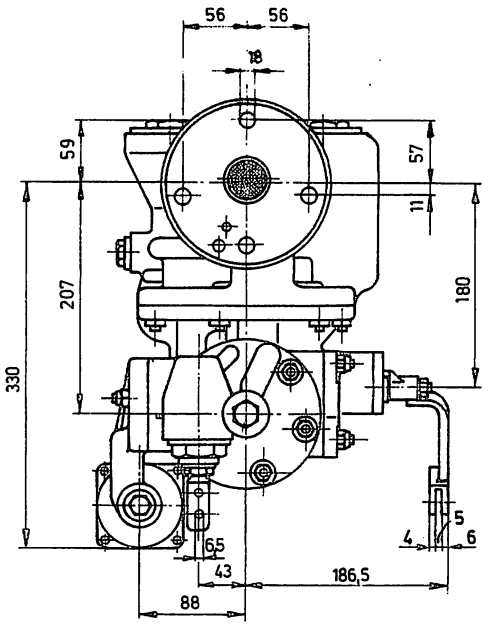

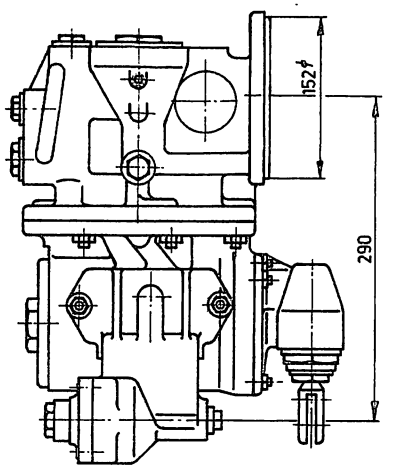

II/J Steuerventil zweistufig, Personenzug - Rapidbremse, mit autom. Auslöser und Höchstdruckbegrenzer.
Für Wagen mit Scheibenbremse.
Bremszylinderdruckstufen : P .... kp/cm², R .... kp/cm² lt. Angabe.
Die Druckstufen werden mit dem Umstellventil eingestellt.
Der Bremzylinderenddruck kann mit dem Höchstdruckbegrenzer eingestellt werden.
Bei Bestellung ist die Anzahl der Bremszylinder, Zollgröße und Kolbenhub anzugeben.

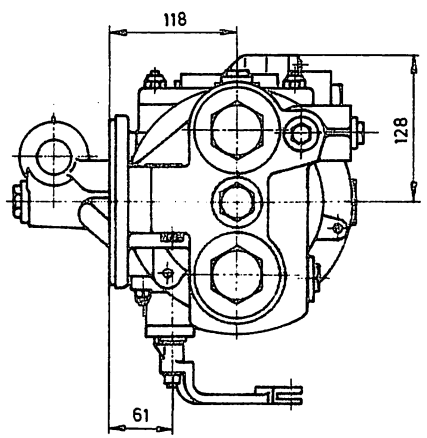

1 Grundventil ESt4f-100

2 Drucküberset zer REL 2

3 Höchstdruckbegrenzer HB1

4 Umstellventil LV 20

c	b	a	Stückzahl	Benennung	Normblatt	Werkstoff	Teil	Bemerkung	Ersatzstück oder Stoff-Nr.	Gew. kg/St.
		X		Steuerventil ESt4f/REL2/HB1/LV20 vollst.			X	Type II/J		

Nr.	Teil	Art der Änderung	Schreiben	geändert von	geändert am
a		Stellungen P-R-R (MG) geändert			22.10.70
b		LV 2 in LV 20 geändert. Maße geändert.			28.10.71
c		Maß 4,5 auf 4; 10 auf 5 und 4,5 auf 6.			4.11.75
D		Maß 301 auf 314 geändert		Sel.	10/79

STABEG
Apparatebauges.m.b.H.
Wien XIV.

Type II/J D

Österreichische Bundesbahnen

Bauart

bearbeitet	16.1.1970	
gezeichnet	16.1.1970	
geprüft	16.1.1970	
normgeprüft		
GD geprüft		

genehmigt am 19

Maschinendirektion, Abt. 22 a

Maßstab 1:5

Steuerventil ESt4f/REL2/HB1/LV20

für Steuerventilträger S 2, S3

Ausg.
Dat.
Ersatz für:
Ersetzt durch: